BARIL

STYLE X FONCTION

Vue Explosée / *Exploded View*

VAL-2615-01-xx

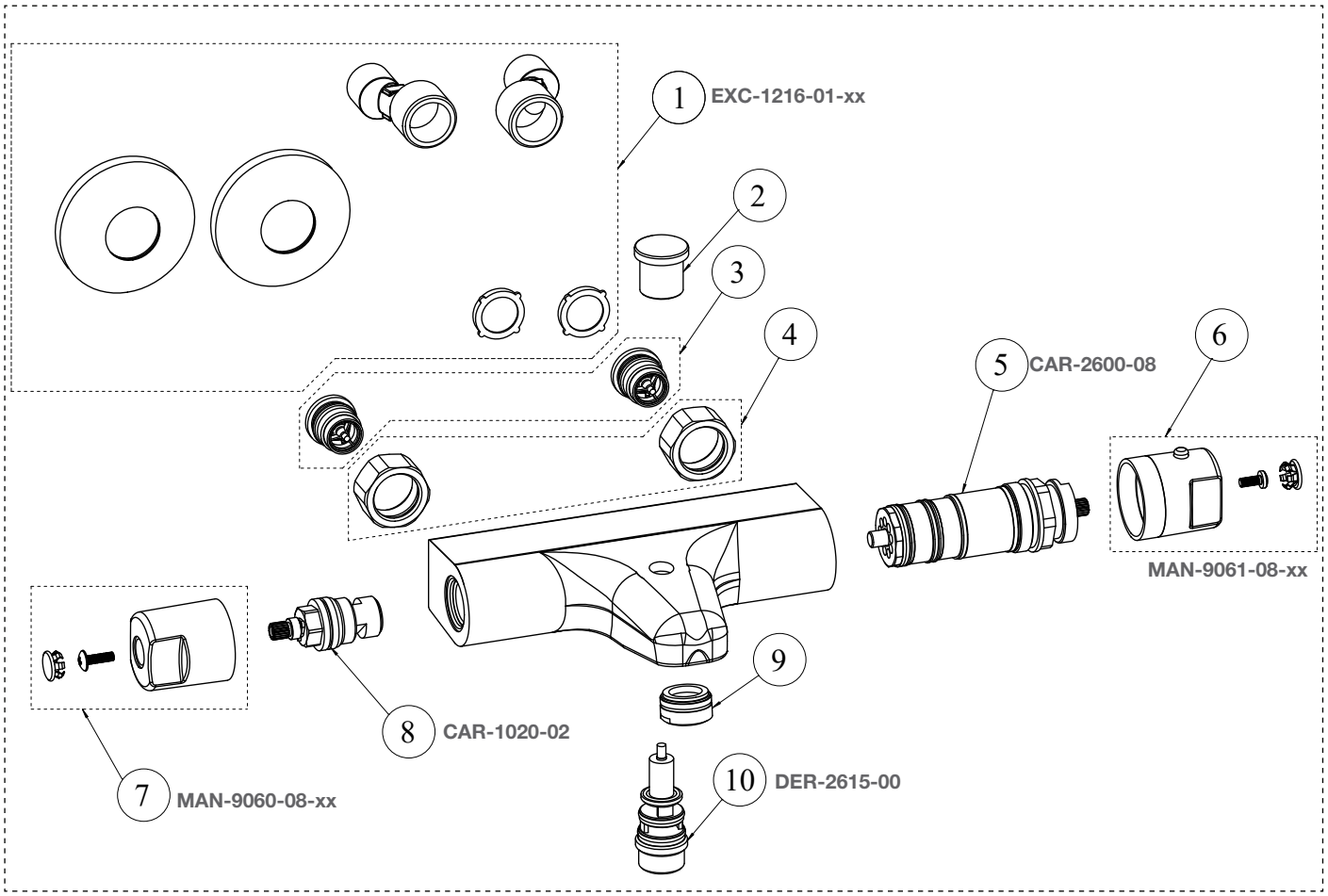

Date: 2022-08-30

Version: A0

Cartouche / Cartridge: Débit / Volume: CAR-1020-02
Température / Temperature: CAR-2600-08

CE DOCUMENT CONTIENT DES INFORMATIONS CONFIDENTIELLES ET DE PROPRIÉTÉ INTELLECTUELLE. IL NE PEUT ÊTRE REPRODUIT, DIVULGUÉ À DES TIERS OU UTILISÉ SANS AUTHORISATION ÉCRITE PRÉALABLE.
THIS DOCUMENT CONTAINS CONFIDENTIAL AND PROPRIETARY INFORMATION. IT MAY NOT BE REPRODUCED, DISCLOSED TO OTHERS OR USED WITHOUT PRIOR WRITTEN PERMISSION