BARIL

STYLE X FONCTION

Vue Explosée / *Exploded View*

ROU-8100-03-B

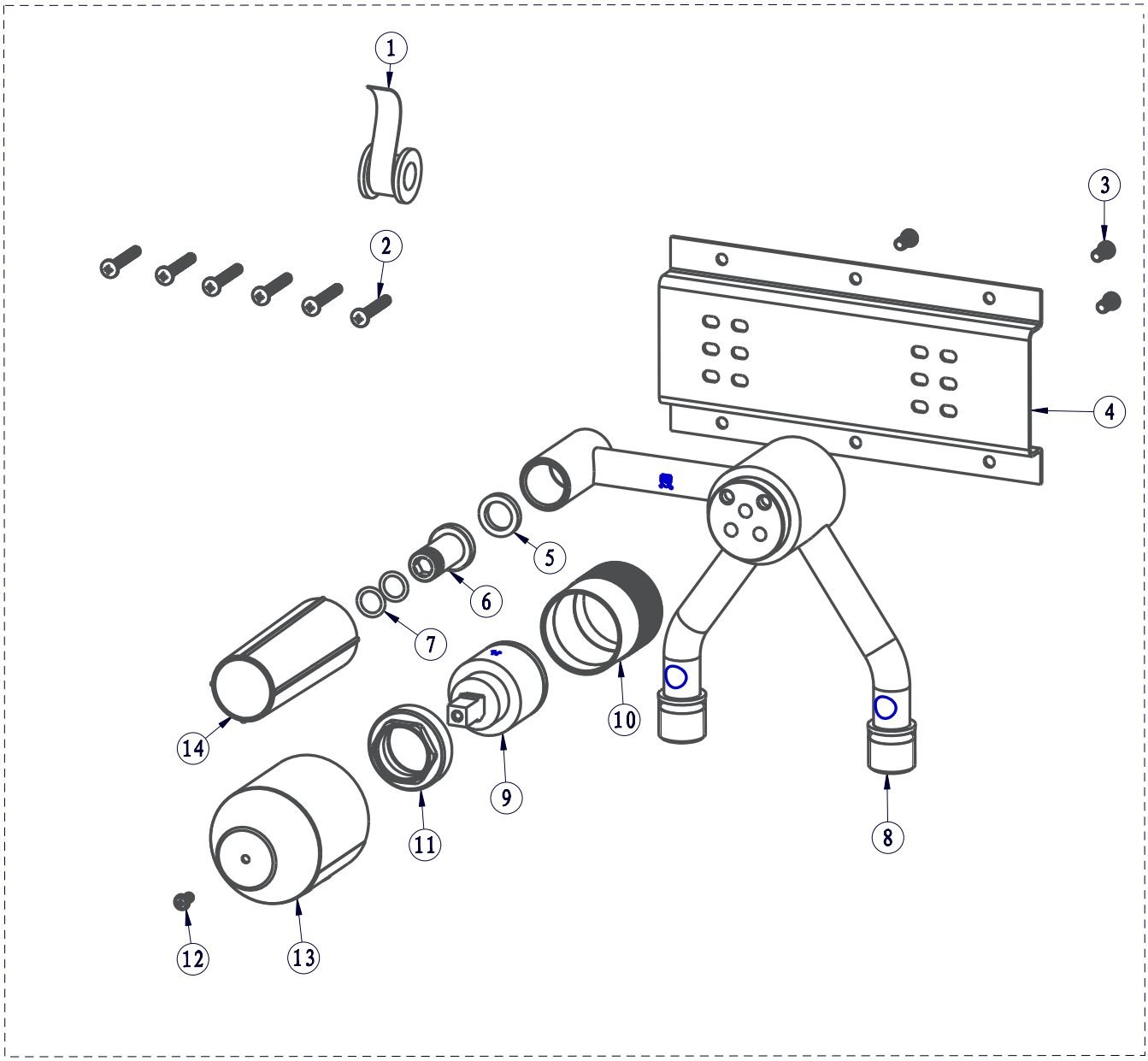

Date : 2021-09-07

Version : A1

Cartouche / Cartridge : CAR-1031-49

CE DOCUMENT CONTIENT DES INFORMATIONS CONFIDENTIELLES ET DE PROPRIÉTÉ INTELECTUELLE. IL NE PEUT ÉTRE REPRODUIT, DIVULGUÉ À DES TIERS OU UTILISÉ SANS AUTHORISATION ÉCRITE PRÉALABLE.
THIS DOCUMENT CONTAINS CONFIDENTIAL AND PROPRIETARY INFORMATION. IT MAY MOT BE REPRODUCED, DISCLOSED TO OTHERS OR USED WITHOUT PRIOR WRITTEN PERMISSION.