BARIL

STYLE X FONCTION

Vue Explosée / *Exploded View*

DGL-2175-52-xx

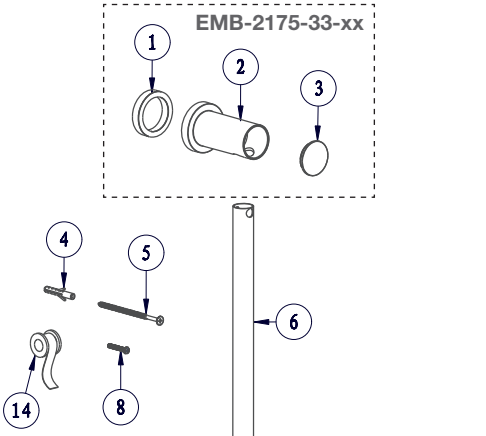

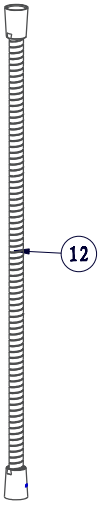

PSA-2175-33-xx

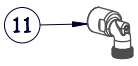

COU-9001-46

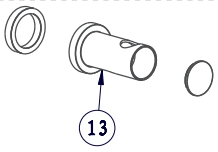

RAC-2175-33-xx

DGL-2175-33-xx

CUR-2100-00-xx

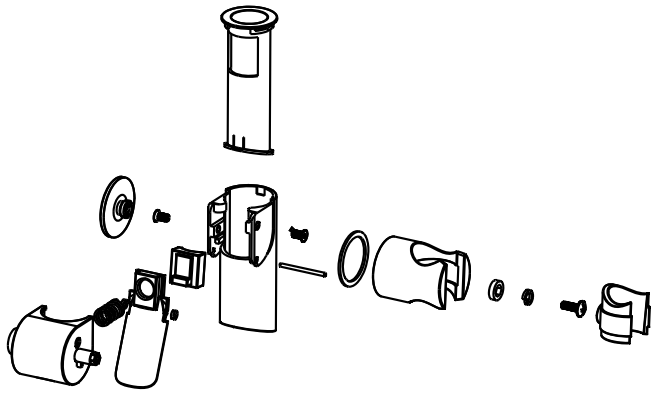

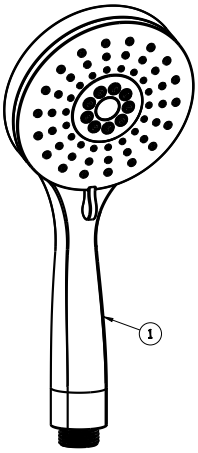

DOU-2566-03-xx

Date: 2021-11-15

Version: A0

CE DOCUMENT CONTIENT DES INFORMATIONS CONFIDENTIELLES ET DE PROPRIÉTÉ INTELLECTUELLE. IL NE PEUT ÊTRE REPRODUIT, DIVULGUÉ À DES TIERS OU UTILISÉ SANS AUTHORISATION ÉCRITE PRÉALABLE.
THIS DOCUMENT CONTAINS CONFIDENTIAL AND PROPRIETARY INFORMATION. IT MAY NOT BE REPRODUCED, DISCLOSED TO OTHERS OR USED WITHOUT PRIOR WRITTEN PERMISSION