BARIL

STYLE X FONCTION

Vue Explosée / *Exploded View*

B66-2001-48-xx

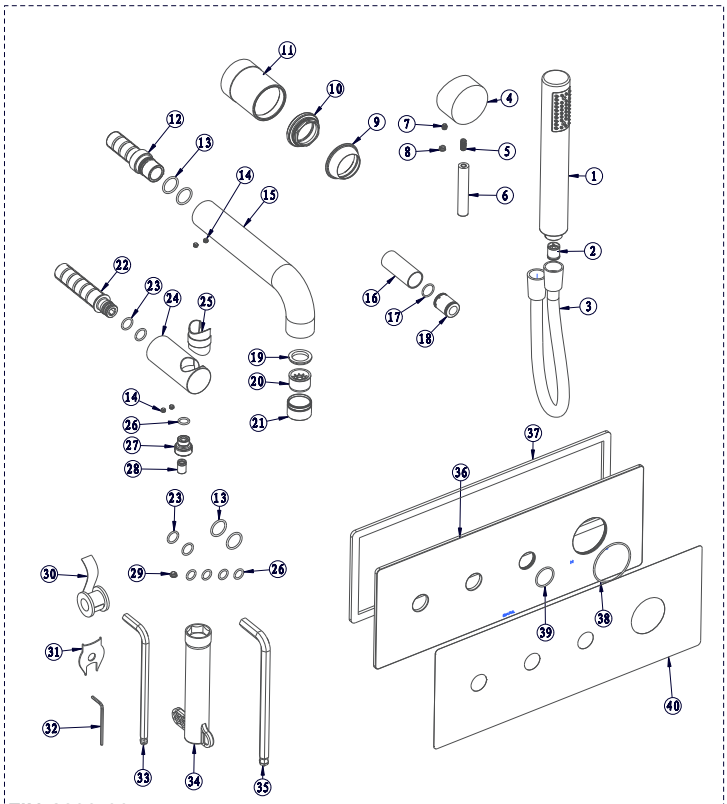

FIN-2000-66-xx

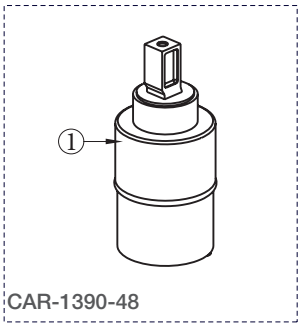

CAR-1390-48

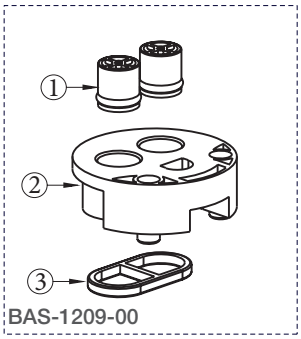

BAS-1209-00

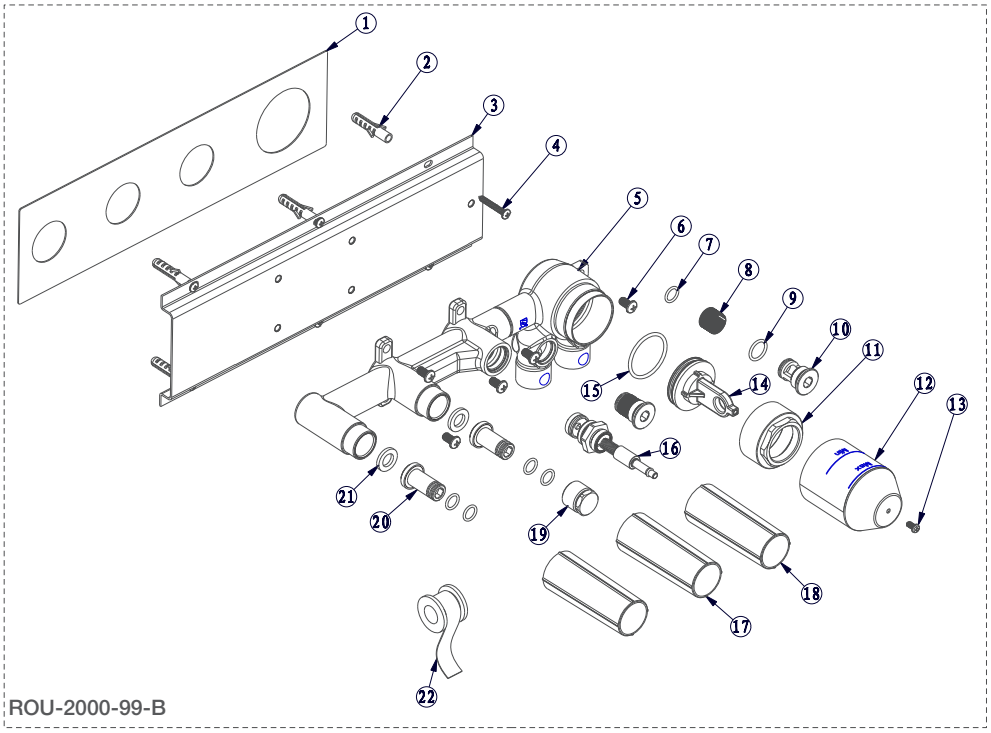

ROU-2000-99-B

Date: 2021-09-17

Version: A0 **Cartouche / Cartridge: CAR-1390-48**

CE DOCUMENT CONTIENT DES INFORMATIONS CONFIDENTIELLES ET DE PROPRIÉTÉ INTELLECTUELLE. IL NE PEUT ÊTRE REPRODUIT, DIVULGUÉ À DES TIERS OU UTILISÉ SANS AUTHORISATION ÉCRITE PRÉALABLE.

THIS DOCUMENT CONTAINS CONFIDENTIAL AND PROPRIETARY INFORMATION. IT MAY NOT BE REPRODUCED, DISCLOSED TO OTHERS OR USED WITHOUT PRIOR WRITTEN PERMISSION