BARIL

STYLE X FONCTION

Fiche Technique / *Spec Sheet*

B46-1249-00-xx

Description

- Robinet de bain 2 morceaux avec douchette
- *2-piece deck mount tub filler with hand shower*

Cartouche / *Cartridge*

- CAR-1031-49

Finis disponibles / *Available finishes*

- CC: Chrome / *Chrome*
- KK: Noir mat / *Matte Black*
- GG: Or / *Gold*
- NN: Nickel brossé / *Brushed Nickel*
- **: Fini spécial / *Special finish*

Débit / *Flow rate*

Bec de bain / *Spout*
- 25 l/min - 60 psi
- *7.1 gpm - 60 psi*

Douchette / *Hand shower* **(pour option écologiques / *for eco friendly options*)**

B46-1269-00-xx	B46-1269-00-xx-175	B46-1269-00-xx-150
- 7,6 l/min - 80 psi - 2.0 gpm - 80 psi	- 6,6 l/min - 80 psi - 1.75 gpm - 80 psi	- 5,7 l/min - 80 psi - 1.5 gpm - 80 psi

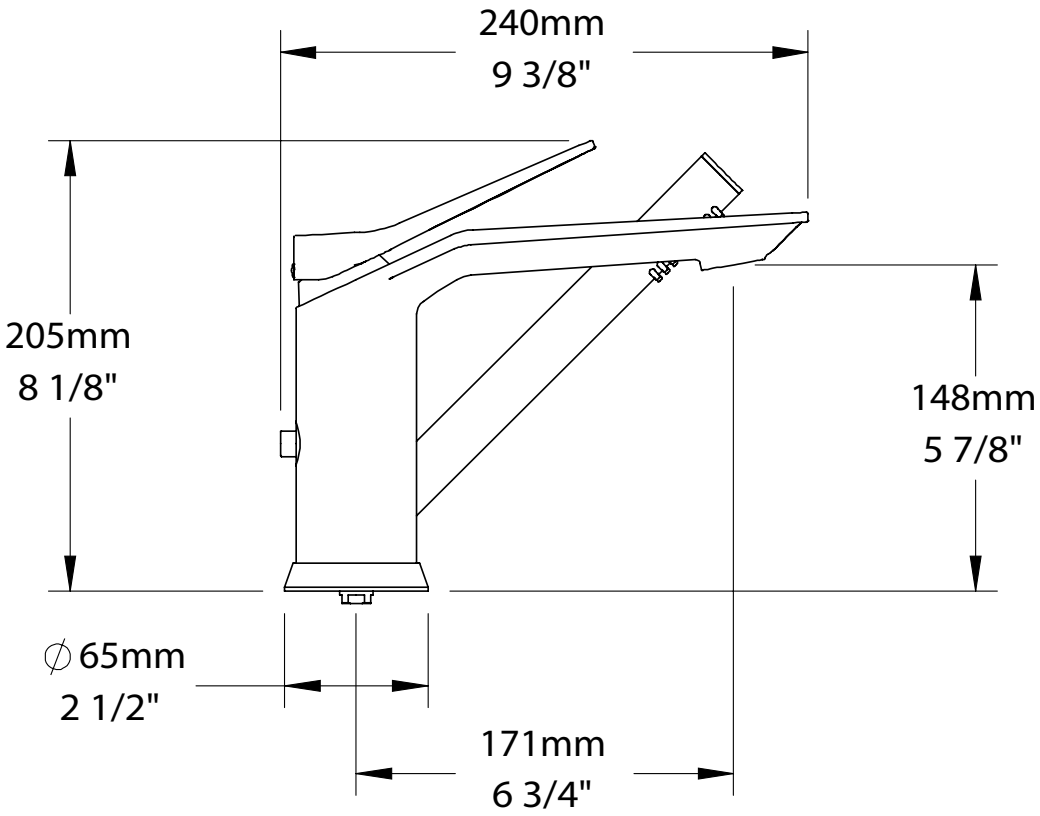

Les dimensions, les modèles et les finis présentés peuvent différer. / *Dimensions, models and finishes shown may differ.*