BARIL

STYLE X FONCTION

Fiche Technique / *Spec Sheet*

B16-9560-03-xx

Description

- Dérivateur 3 voies avec arrêt
- Vous pouvez utiliser jusqu'à 2 accessoires à la fois

- *3-port diverter with stop*
- *Up to 2 accessories can be used at the same time*

Débit / Flow rate

1 sortie / *1 exit*:
- 37 l/min - 60 psi
- *9.7 gpm - 60 psi*

2 sorties / *2 exits*:
- 20 l/min - 60 psi
- *5.2 gpm - 60 psi*

Cartouche / Cartridge

- CAR-9530-03

Finis disponibles / Available finishes

- CC: Chrome / *Chrome*
- KK: Noir mat / *Matte Black*
- GG: Or / *Gold*
- NN: Nickel brossé / *Brushed Nickel*
- **: Fini spécial / *Special finish*

Inclus / *Included*

ADA

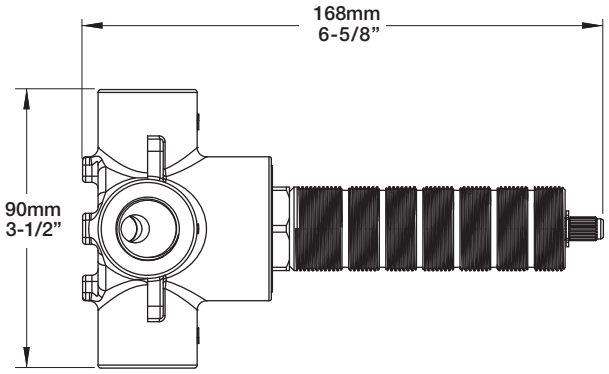

RVA-9563-00-B

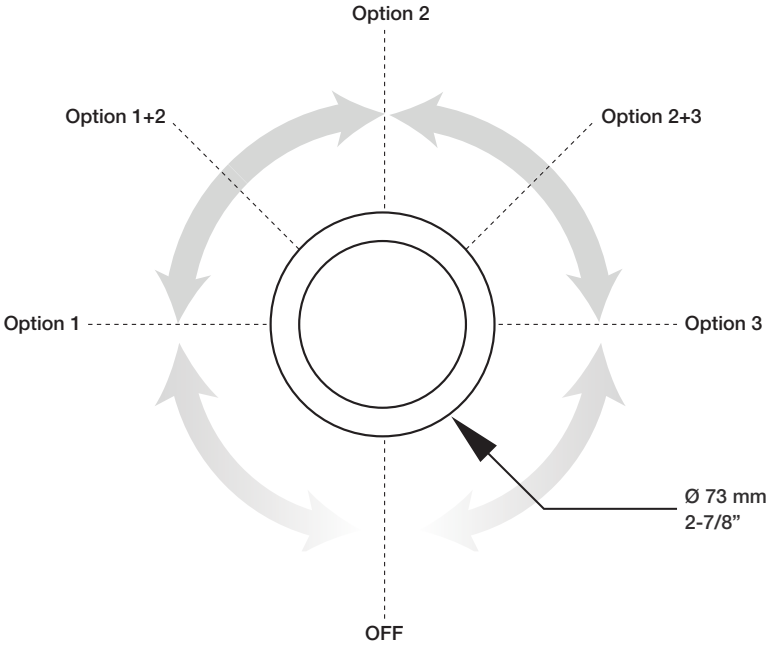

T16-9560-03-xx

Les dimensions, les modèles et les finis présentés peuvent différer. / *Dimensions, models and finishes shown may differ.*