# TUBE

BARiL
STYLE × FONCTION

Le robinet de cuisine TUBE fait partie de la collection 30 mm, ce qui vous donne un indice sur l'une des caractéristiques que les designers recherchaient lors de sa conception. En effet, l'utilisation d'une plus petite cartouche permet un profil mince avec un diamètre de, vous l'aurez deviné… 30 mm tout au long du robinet!  Sa forme, qui rappelle la tuyauterie, est à l'origine de son nom.

# TUBE

**CUI-9350-02L-xx**

BARiL

STYLE × FONCTION

Robinet de cuisine monotrou
avec douchette rétractable 2 jets

## Ancrage automatique

Assure que la douchette retourne à sa place après chaque utilisation, et qu'elle reste bien en place

## Rotation aisée de la douchette

La rotule super-pivotante du boyau permet un mouvement facile et fluide de la douchette

## Douchette rétractable 2 jets en laiton

Deux fonctions (jet aéré et jet lave-légume) anti-calcaire et de haute performance

## Robinet ergonomique

Pratique pour remplir de grands pots et pichets

## Bec pivotant sur 360°

Permet à l'utilisateur d'atteindre toutes les zones de l'évier

## "Cool start"

S'ouvre sur l'eau froide quand la manette est en position haute

## Design intelligent de la manette

Tourne vers l'arrière de seulement 15° pour éviter tout cognement contre le dosseret

## Cartouche de qualité

Cartouche européenne en céramique haute performance, de durabilité exceptionnelle

## Installation facile

Installation stable grâce à la noix de serrage avec 3 vis faciles à serrer

GARANTIE À VIE LIMITÉE

BARiL: une assurance de qualité

Débit écologique disponible

Cartouche en céramique durable

15° 75°

Design de manette intelligent

# Les différents finis BARiL

BARiL
STYLE × FONCTION

Parce que nous sommes persuadés que vous aimez avoir le meilleur choix, BARiL vous propose une grande sélection de finis pour toutes ses collections. Les délais de livraison varient entre 48 heures et 4 semaines, selon le fini choisi. Profitez de ce large éventail de couleurs et amusez-vous avec tous ces choix.

**Chrome (CC)**

**Chrome fumé (CF)**

**Acier inoxydable (SS)**

**Acier inoxydable fumé (SF)**

**Noir mat (KK)**

**Nickel poli (YY)**

**Bronze vénitien (TT)**

**Laiton satiné (LL)**

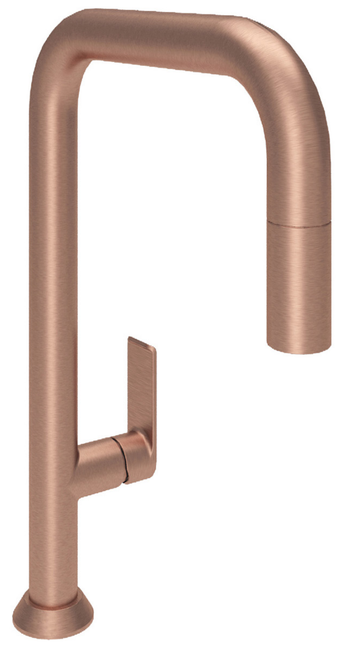

**Cuivre satiné (VV)**

**Or (GG)**

# Bec pivotant sur 360°

Permet d'atteindre toutes les zones de l'évier, confortablement et facilement, rendant aisés le remplissage de casserole ou le lavage de l'évier.

BARiL
STYLE × FONCTION

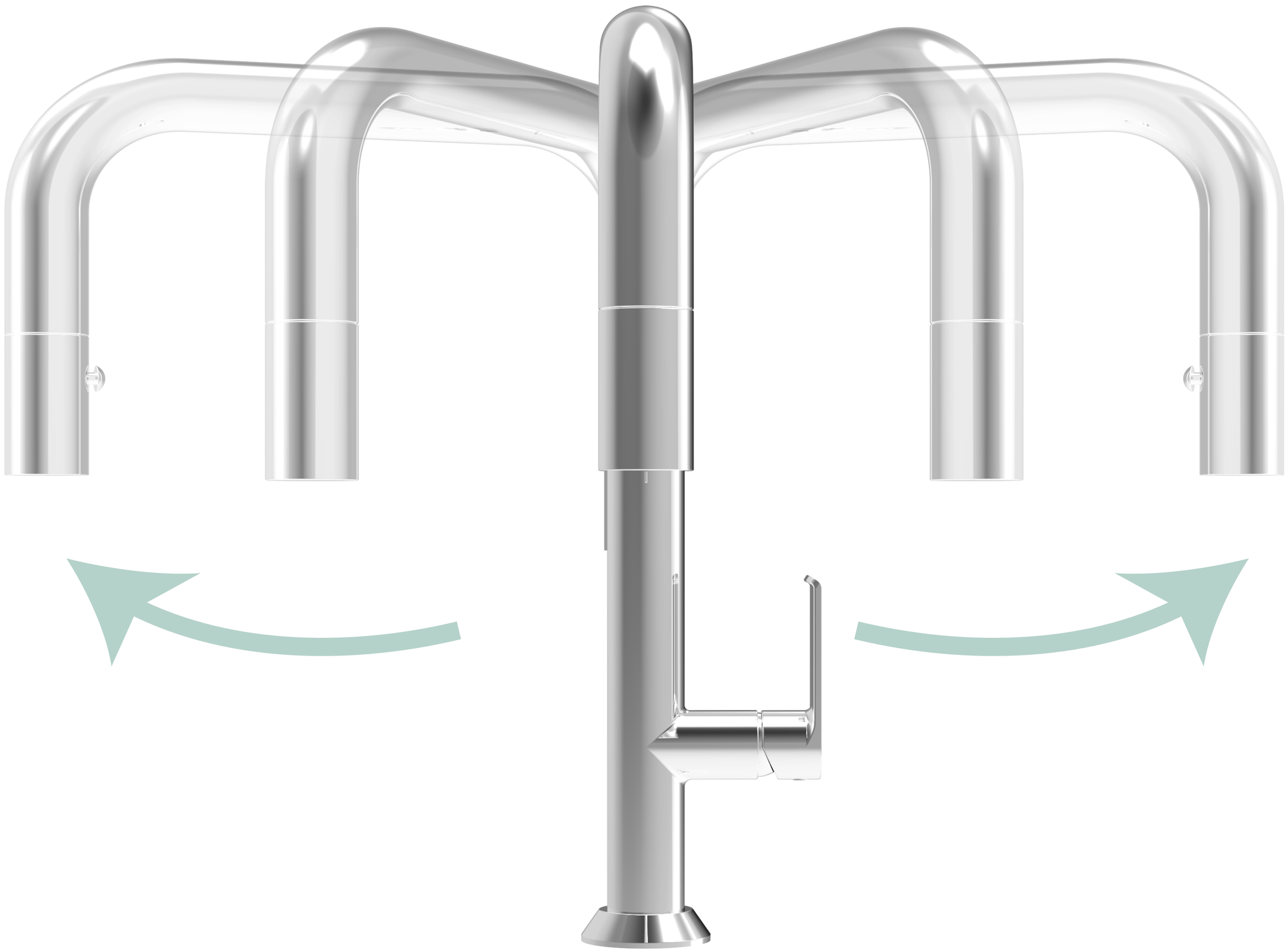

# Douchette 2 jets

BARiL
STYLE × FONCTION

Avoir le choix entre un jet aéré continu et un jet lave-légume puissant vous permettra d'accomplir toutes vos tâches parfaitement. Vous pouvez même passer d'un jet à l'autre sans avoir à fermer l'eau!

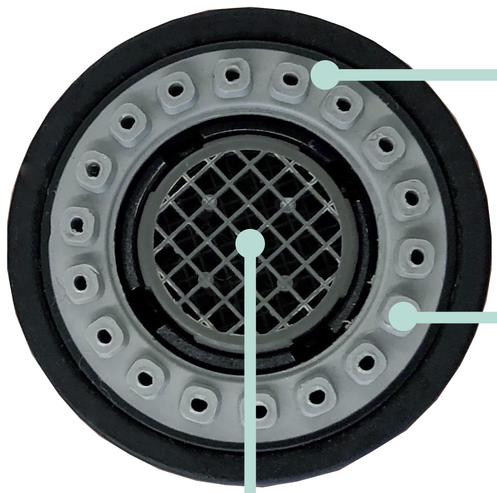

Tétines en silicone anti-calcaire et faciles à nettoyer

Douchette en laiton conçue en Italie

**Jet aéré**

**Jet lave-légume**

# Boyau de qualité supérieure

BARiL
STYLE × FONCTION

En plus d'être très durable, notre boyau tressé de fabrication allemande est léger et flexible. Il glisse facilement et sans bruit hors du bec; un plaisir à utiliser!

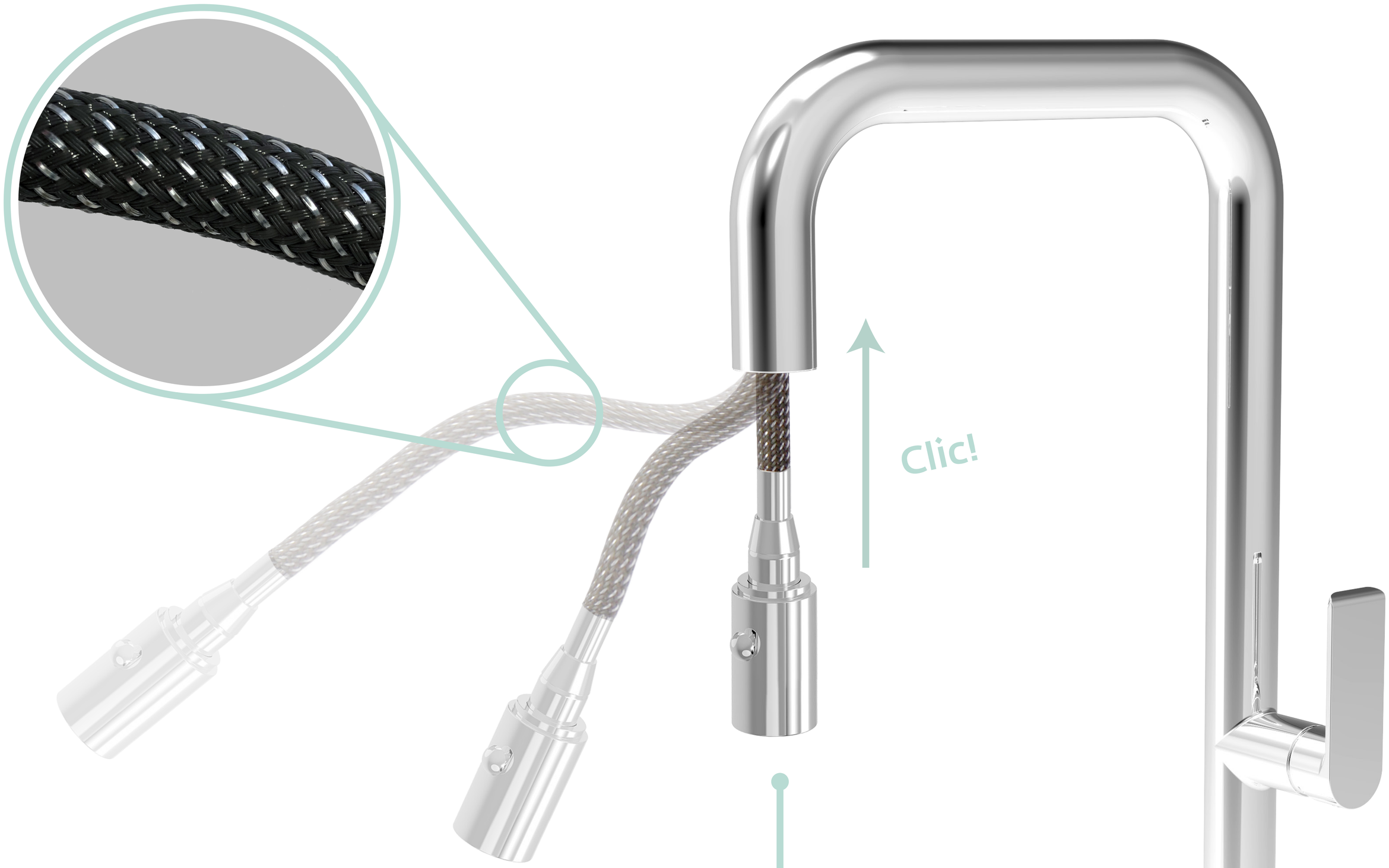


## Ancrage automatique

Assure que la douchette retourne à sa place après chaque utilisation, et reste bien en place

# Design intelligent de la manette

BARiL
STYLE × FONCTION

La manette tourne vers l'arrière de seulement 15° pour éviter tout cognement contre le dosseret et offrir un bon confort d'utilisation même dans les espaces restreints.

De plus, le robinet s'ouvre sur l'eau froide quand la manette est en position haute, permettant une économie d'énergie en plus d'éviter les risques de brûlure.

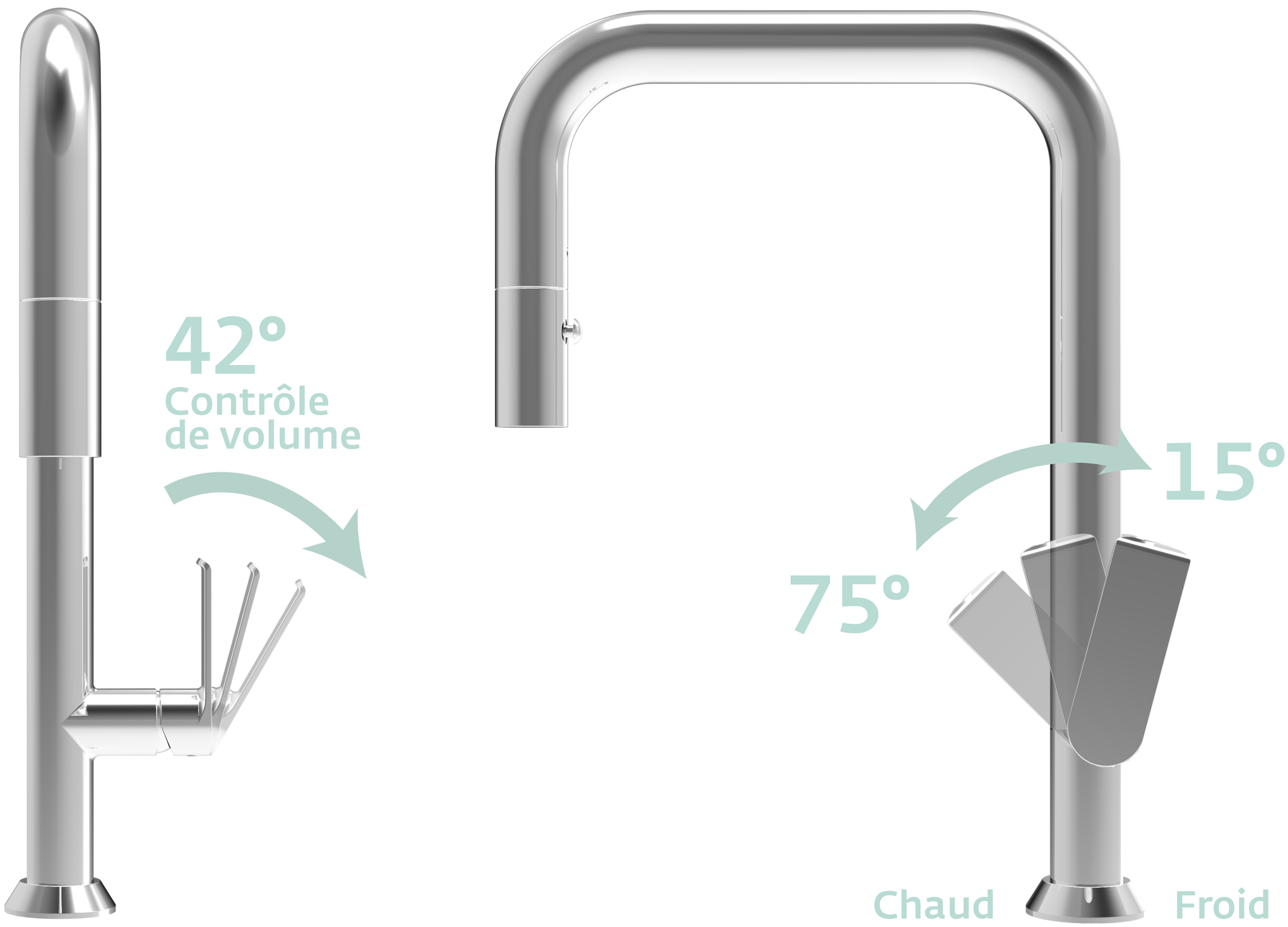

# Installation facile

BARiL
STYLE × FONCTION

L'installation d'un robinet BARiL est simple et très stable grâce au tube fileté et à la noix de serrage avec 3 vis facile à serrer, même lorsque l'espace est réduit.

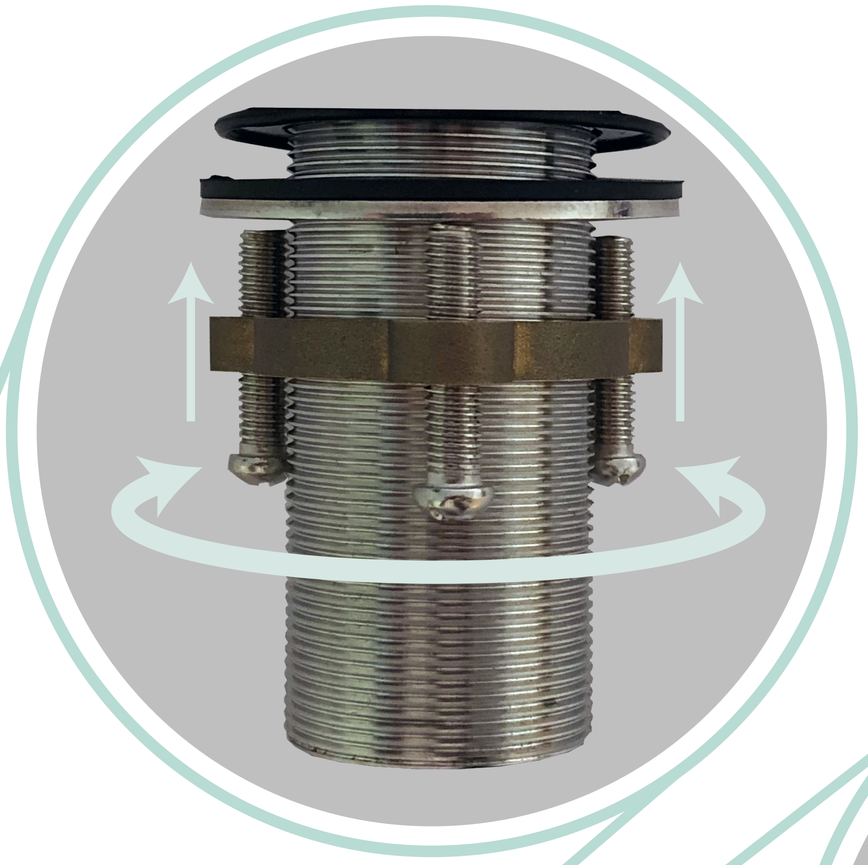

La noix de serrage à 3 vis rend l'installation très solide. Elle ne se desserrera pas.

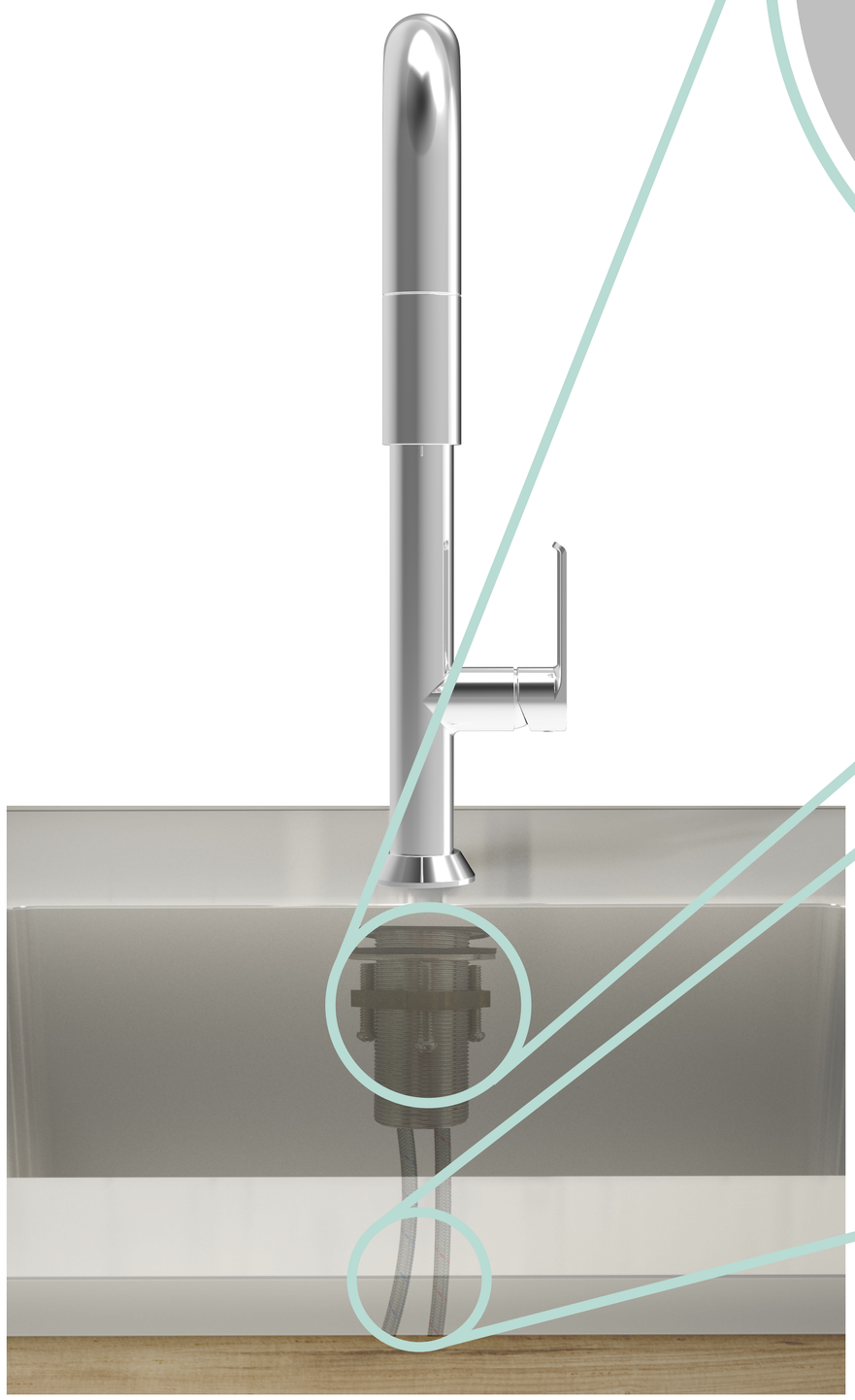

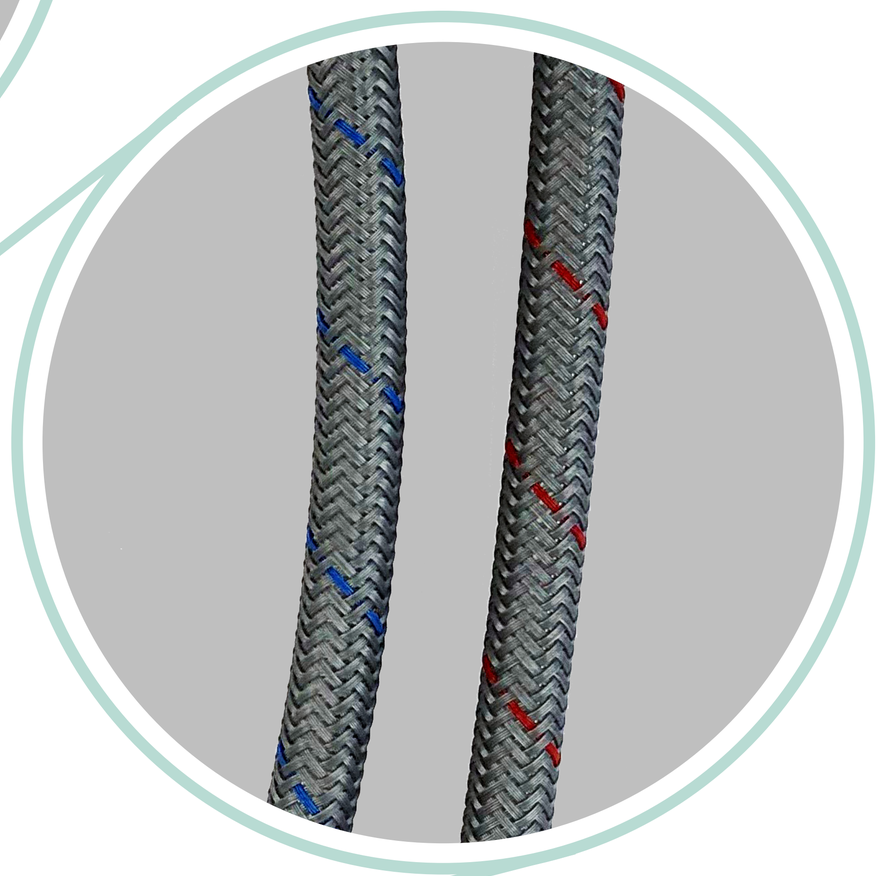

## Boyaux d'alimentation Softpex

Résistants à la torsion et à la corrosion, et codés par couleur. Très facile à connecter grâce aux noix de connexion pivotantes aux entrées d'eau.

# Connexion rapide

BARiL
STYLE × FONCTION

Cet adaptateur de laiton à raccord rapide facilite la connexion du boyau de douchette à la sortie d'eau mitigée. L'installation se fait en un simple clic, sans serrage ni outils.

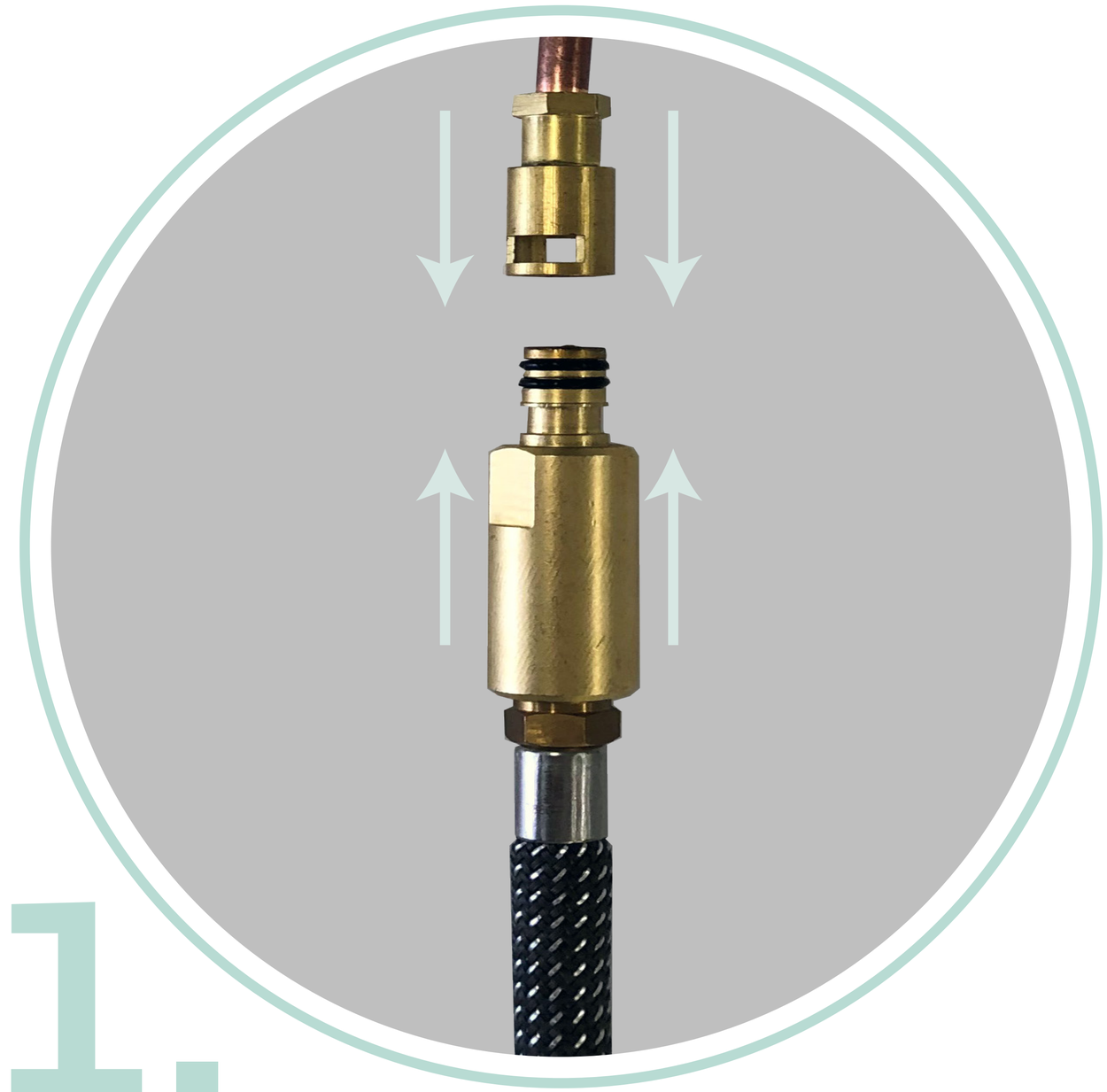

1.

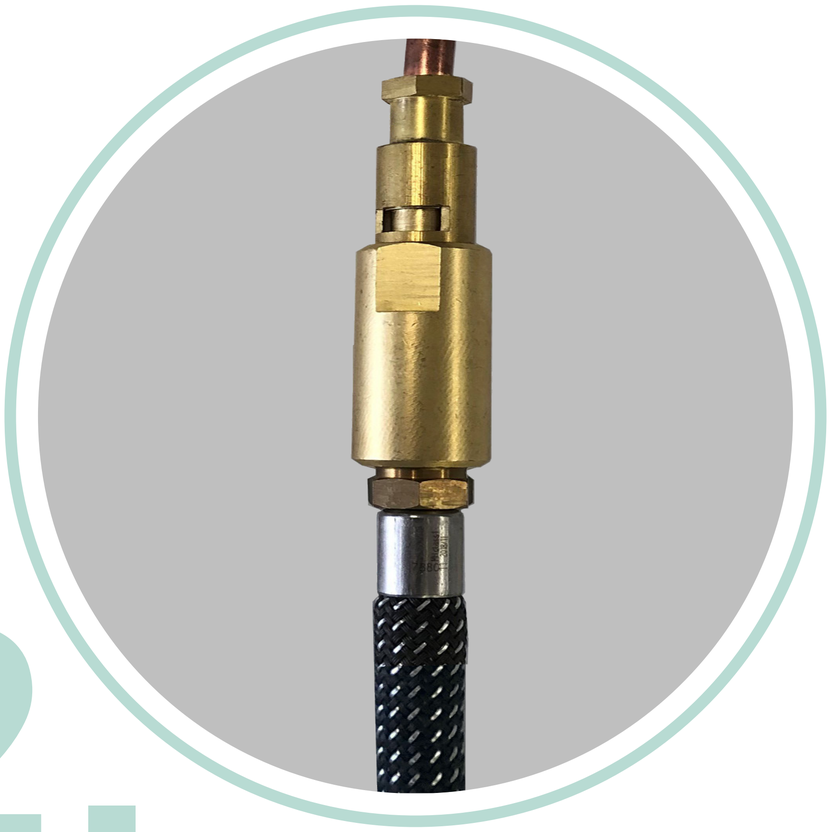

2.

3.

# Rotation aisée de la douchette

BARiL
STYLE × FONCTION

La rotule intégrée du boyau permet un mouvement facile et doux de la douchette tout en permettant des mouvements multidirectionnels.

# Robinet ergonomique

BARiL
STYLE × FONCTION

Pratique pour remplir de grands pichets et casseroles, les robinets BARiL sont conçus pour s'adapter à tous les aménagements et à toutes les configurations d'évier (simple, double, etc.).

## Dimensions:

Hauteur du robinet: 15"

Dégagement: 8-1/8"

Projection: 9"

Nombre de trou requis: 1
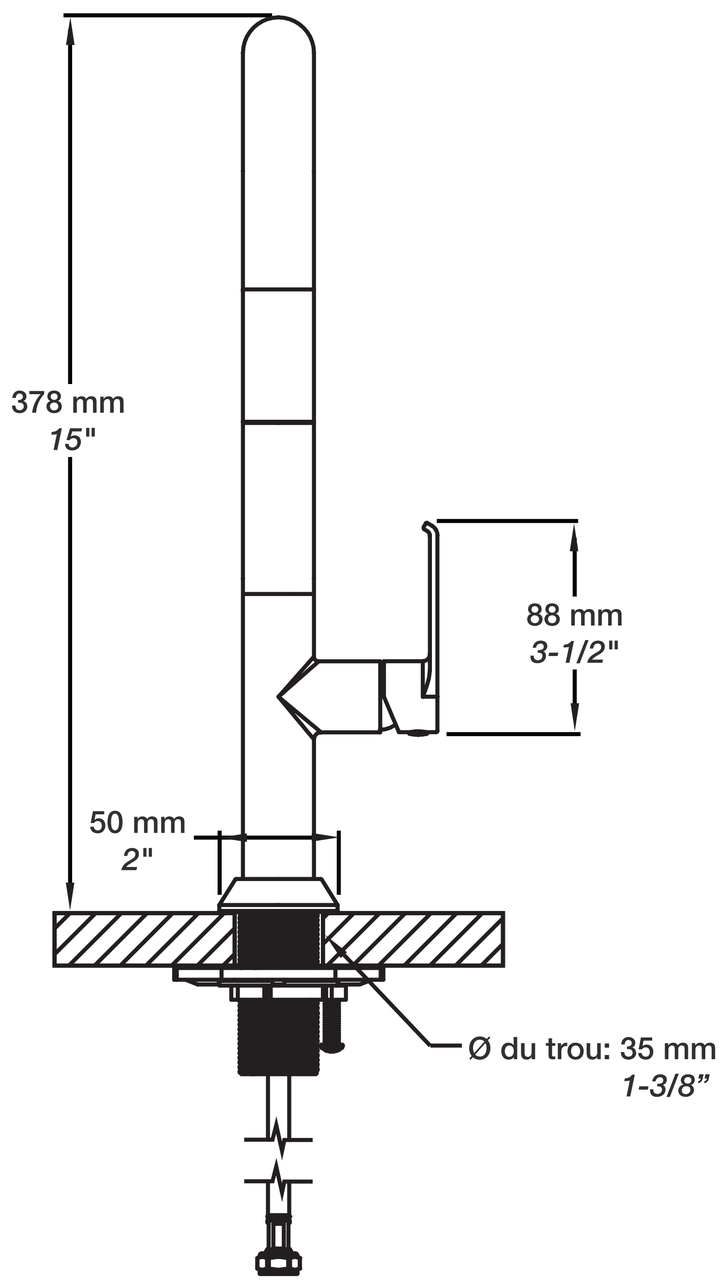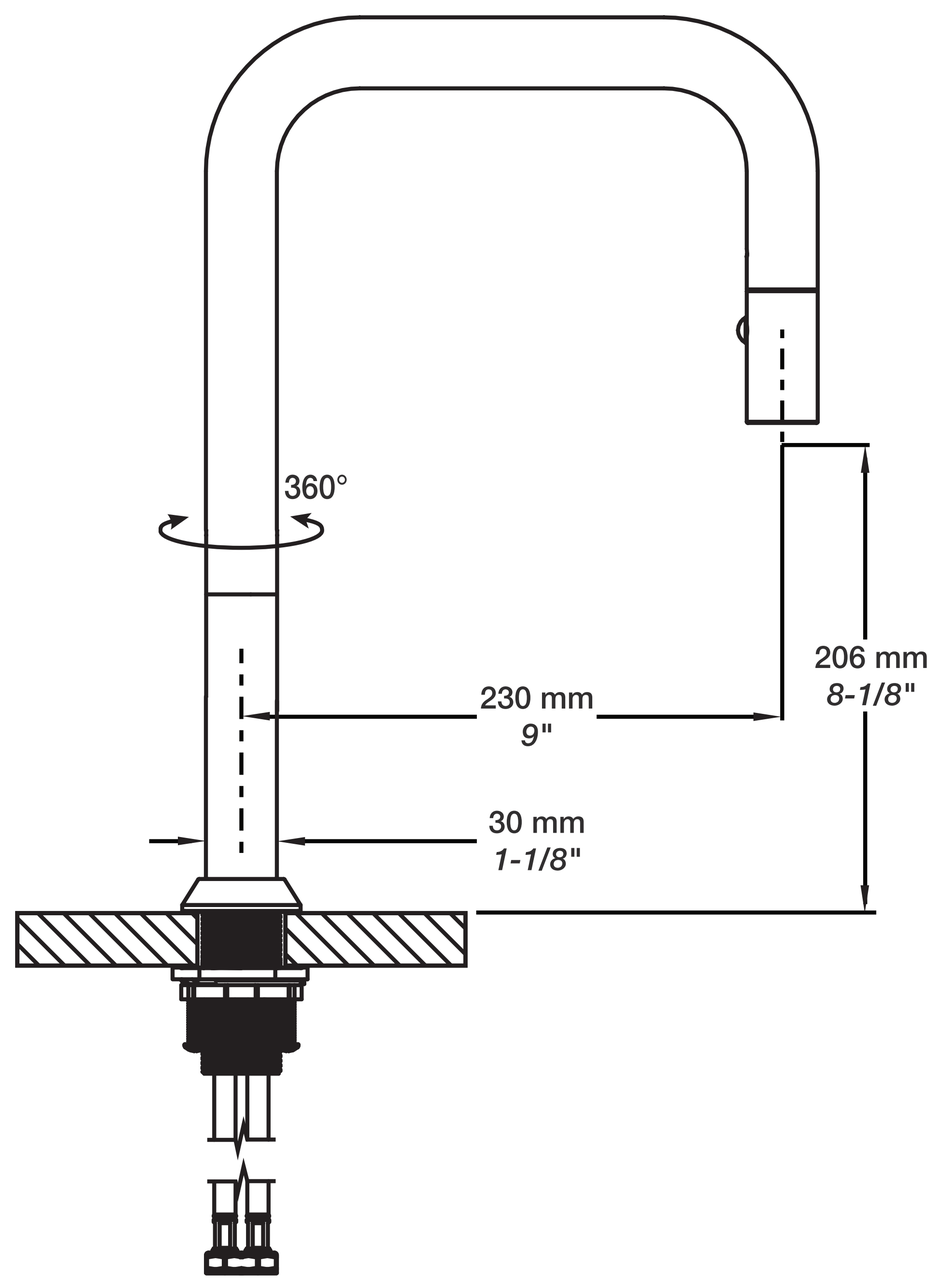
Épaisseur de comptoir maximum: 2-1/2"